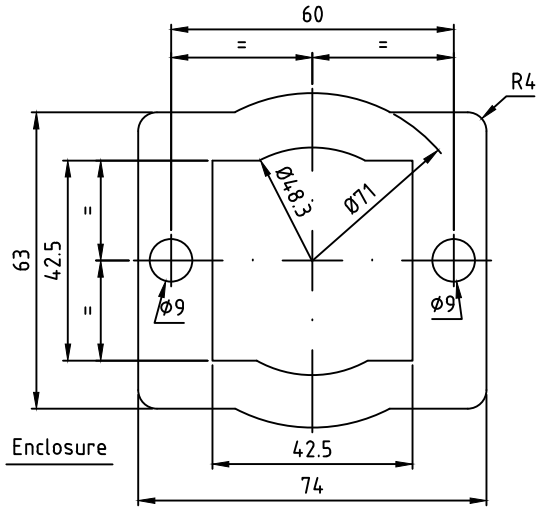

Caratteristiche tecniche

Marca: NITTO
Denominazione: 5015E
Sistema adesivo: Acrilico modificato
Spessore: 160 µm (senza liner)
Liner: PE bianco con marchio NITTO
Resistenza a temperatura: 175° C

Tecniche di applicazione

Temperatura ideale di applicazione: da 21° C e 38° C (*)

Si sconsiglia l' applicazione del nastro su materiali al di sotto dei 15° C poichè l' adesivo diventa troppo rigido per aderire adeguatamente. Una volta applicato nelle condizioni suggerite, il nastro resiste bene anche alle basse temperature.

Da 0,5 a 3	Oltre 3 fino a 6	Oltre 6 fino a 30	Oltre 30 fino a 120	Oltre 120 fino a 400
± 0,1	± 0,1	± 0,2	± 0,3	± 0,5

RESERVED PROPERTY
The present drawing cannot be reproduced or comunicated to 3d parties, even partially, without the authorization of ITALTRONIC Srl. Italtronic reserves to protect its own rights according to the law.

Dimension in mm

DRAWING BY
Manual modification are not allowed

GENERAL TOLERANCE
UNI EN 22768/1
Media (m)

5	4	3	2	1

Revision description

Date: 17/07/2013
Replace nr.
Drawed: Rigato N.
Checked: Dalla Montà D.
Scale: 1 : 1

\\srvdata\depf$\Tecnico\UT\DWG\Cartigli\plastic+ IT_EI_PP.jpg

Denomination:
Kit adesivo 80x80 per Enclosure
Kit biadhesive 80x80 for Enclosure

ITALTRONIC S.R.L.
VIA AUSTRIA 25/D 35127
PADOVA - ITALY
www.italtronic.com

Drawing nr.
C-04445-00